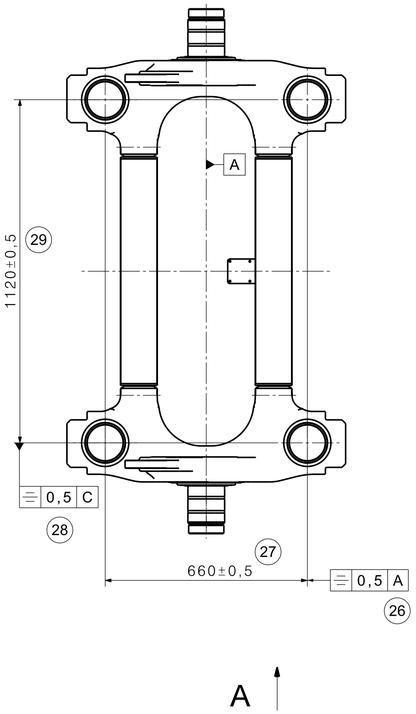

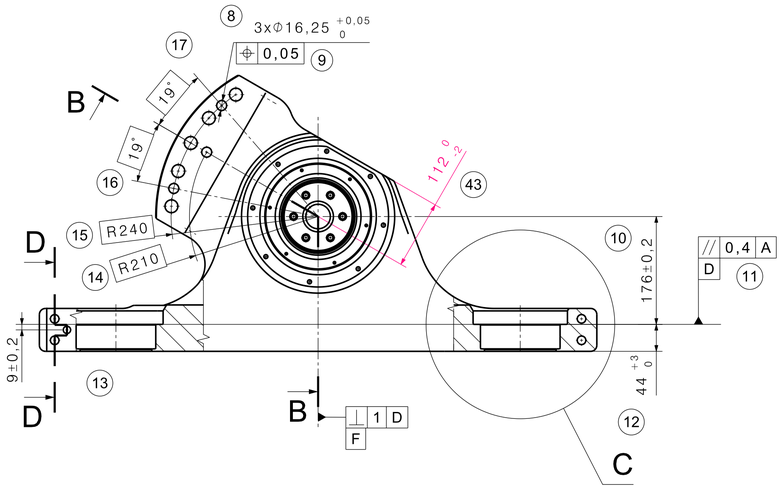

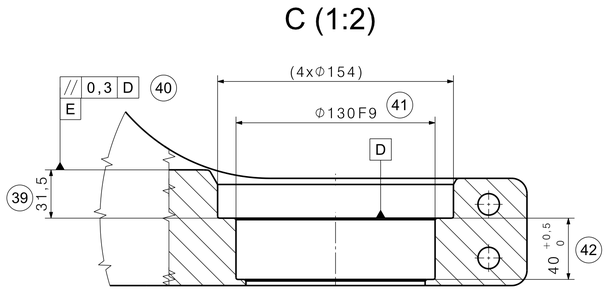

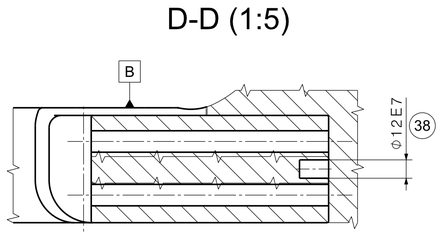

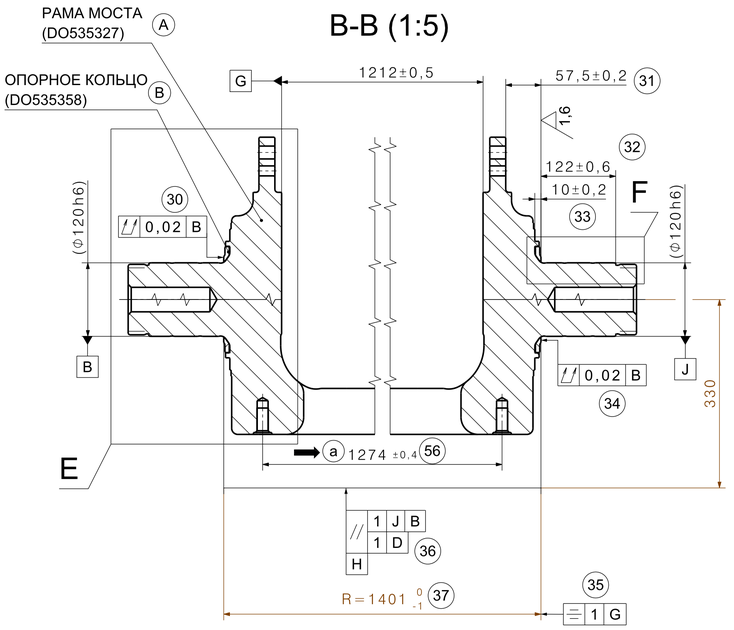

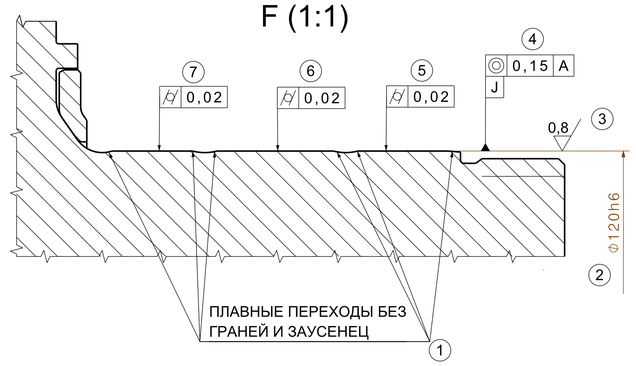

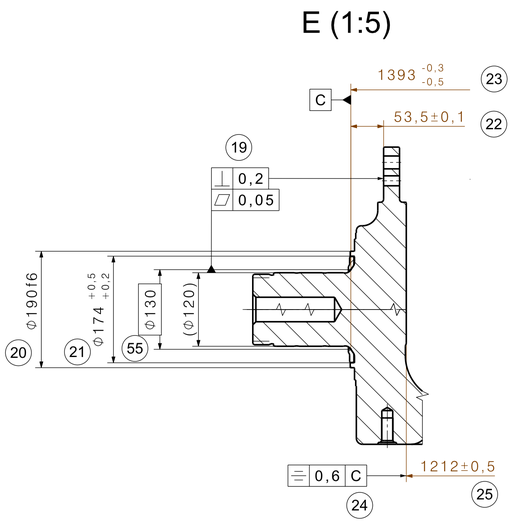

1. ВСЕ РАЗМЕРЫ ПОМЕЧЕННЫЕ (1), (2), (3)... И Т.Д. ОБОЗНАЧАЮТ ВЕЛИЧИНЫ, КОТОРЫЕ ДОЛЖНЫ ЗАПИСЫВАТЬСЯ В ОТДЕЛЬНОЕ ПРИЛОЖЕНИЕ ЭТОГО ЧЕРТЕЖА
2. ИЗМЕРЕННЫЕ ЗНАЧЕНИЯ НА ПРАВОМ И ЛЕВОМ ПЛЕЧЕ ОТЛИЧИТЬ БУКВАМИ "P" И "L"
3. ИЗМЕРЕННЫЕ ЗНАЧЕНИЯ В ВИДЕ "C" И "D-D" ОТЛИЧИТЬ С ПОМОЩЬЮ БУКВ "P" И "L" (ПРАВОЕ И ЛЕВОЕ ПЛЕЧЕ) И НОМЕРАМИ "1" И "2" ("2" НА СОЕДИНЕНИИ БАЛКИ И УПОРА)
4. ОБОЗНАЧЕННЫЕ ВЕЛИЧИНЫ В "B-B" ИЗМЕРИТЬ ПОСЛЕ ШЛИФОВАНИЯ ОПОРНОГО КОЛЬЦА (DO535358) С РАМОЙ МОСТА DO535327.
5. ОСЬ "A" ЯВЛЯЕТСЯ ОБЩЕЙ ОСЬЮ ОБЕИХ ШЕЕК РАМЫ МОСТА. Т.Е. ЭТО ДЕЙСТВИТЕЛЬНАЯ СОЕДИНЯЮЩАЯ ЦЕНТРОВ ДЕЙСТВИТЕЛЬНЫХ ЦИЛИНДРИЧЕСКИХ ПОВЕРХНОСТЕЙ Φ120h6 (ПОСЛЕ ИХ ОБРАБОТКИ)
6. ПЛОСКОСТЬ "E" ОБРАЗОВАНА ЧЕТЫРЬМЯ ОБРАБОТАННЫМИ ПОВЕРХНОСТЯМИ ВЕРТИКАЛЬНЫХ УПОРОВ, КОТОРЫЕ ОБРАЗОВАНЫ ОБРАБОТКОЙ ОТЛИВКИ
7. ПЛОСКОСТЬ "D" ОБРАЗОВАНА ЧЕТЫРЬМЯ ОТСТУПАМИ ДЛЯ ПЕРВИЧНЫХ ПРУЖИН
8. РАЗМЕР "R" ЭТО РАССТОЯНИЕ ПЕРЕСЕЧЕНИЯ ПРОДЛЕННЫХ ПЕРЕДНИХ ПОВЕРХНОСТЕЙ ОПОРНЫХ КОЛЕЦ С ИЗМЕРИТЕЛЬНОЙ ПЛОСКОСТЬЮ "H" (330мм ПОД ОСЬЮ "J-B") И ПЛОСКОСТЬ "F"
9. РАМА МОСТА ДОЛЖНА СООТВЕТСОВАТЬ TP SKD - 005/08
10. ЗАПОЛНЕНИЕМ ПРИЛОЖЕНИЯ ЭТОГО ЧЕРТЕЖА ВЫХОДНОЙ КОНТРОЛЬ ПОСТАВЩИКА ПОДТВЕРЖДАЕТ СООТВЕТСВИЕ ПАРАМЕТРОВ СИСТЕМЫ ПОКРЫТИЙ И КОНСЕРВАЦИИ ТЕХНИЧЕСКИМ УСЛОВИЯМ TP SKD - 005/08
11. ЧИСТАЯ МАССА РАМЫ МОСТА 100 СОСТАВЛЯЕТ 370 кг ±2%.

АКСОНОМЕТРИЧЕСКИЙ ВИД

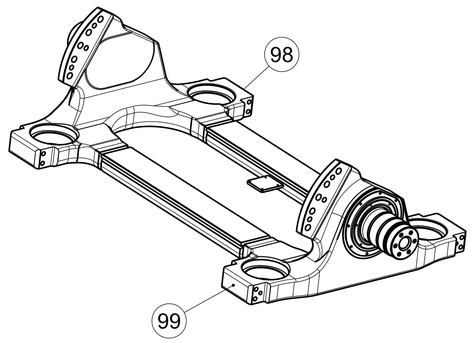

98 - ОБОЗНАЧЕНИЕ ПРАВОГО ПЛЕЧА - SKD 870059 P/XXX/XX

99 - ОБОЗНАЧЕНИЕ ЛЕВОГО ПОЕЧА - SKD 870060 L/YYY/YY

ОБОЗНАЧЕНИЕ РАМЫ МОСТА СОГЛАСНО TP SKD - 005/08

Ind.	Poč. Cnt.	Popis změny / Description of Change	Provedl/Issued	Schválil/Appr.	Dat./Date
a	1	UPDATE + ДОПОЛНЕНИЕ КОНТРОЛЬНОГО РАЗМЕРА 56	VÁGNER	STULÍK	29.5.2015

Norma / Standard	Čistá hm. kg / Mass netto
Polotovar / Raw Product	Hrubá hm. kg / Mass brutto
Materiál výchozí / Default material	Materiál konečný / Final material
TDP / Tech.Deliv.Cond.	Sestava/Assembly
Tolerance/Tolerance: ISO 8015 ŠN 01 4240-m, ISO 2768 mK EN ISO 13920 BF, EN ISO 9013-33	Neoznačené hrany / Unmarked edges: ISO 13715 -0,4 +0,4
Drsnost/Roughness: ISO 1302:1978 Ra	
Vypracoval / Drawn: KASAEV 30.9.2009	Provedení/Version
Typ / Type	
Schválil / Approved: STULÍK 15.1.2010	Pozn./Note: 2SKD 870 124
Skupina / Group	
Formát / Size: A1	Měř. / Scale: 1:10
List / Sheet No.: 1	Listů / Sheets: 1
Název / Title: VÝKRES KONTROLY ROZMĚRŮ, NÁPRAVNICE / ЧЕРТЕЖ КОНТРОЛЯ РАЗМЕРОВ РАМЫ МОСТА	
ŠKODA	Číslo výkresu / Drawing No.: DO535327_MT
Index: a	

© ŠKODA TRANSPORTATION a.s.

Veškerá práva k tomuto technickému podkladu přísluší ŠKODA TRANSPORTATION a.s. Bez souhlasu této společnosti nesmí být podklad kopírován, rozmnožován a není dovoleno postoupit jej třetím osobám.
All rights to this technical document belong exclusively to the company ŠKODA TRANSPORTATION a.s. This technical document may not be copied, duplicated nor otherwise communicated to a third party without permission.